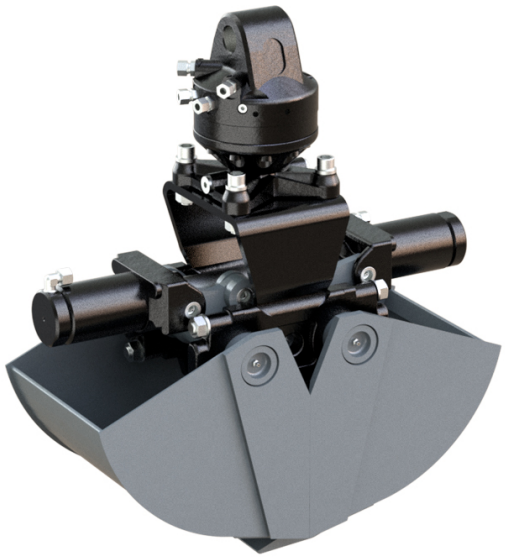

BIVALVA BROKK C03H-35

ALQUILAR

1 día	**No disponible**
7 días	**No disponible**
14 días	**No disponible**
28 días	**No disponible**

COMPRAR

No disponible

10 AÑOS REPUESTOS GARANTIZADOS

PRODUCTO	CÓDIGO	VOLUMEN (LT)	APERTURA (MM)	ANCHO (MM)	PESO (KG)	PARA EQUIPO	VENTA (+ IVA)	ALQUILER 28 DÍAS (+ IVA)
C03H-35	**ACCS000113**	**65**	**880**	**350**	**175**	**Brokk 170**	**-**	**-**
C01H-20	ACCS000111	**10**	**429**	**207**	**61**	**Brokk 70**	-	-
C02H-25	ACCS000112	**25**	**725**	**250**	**110**	**Brokk 110, Brokk 120D**	-	-
C05H-40	ACCS000114	**115**	**1.090**	**400**	**210**	**Brokk 300**	-	-
C05HPX-40	ACCS000115	**115**	**1.110**	**400**	**325**	**Brokk 300**	-	-
C05HPX-60	ACCS000116	**170**	**1.110**	**600**	**390**	**Brokk 500, Brokk 520D**	-	-
C08HPX-80	ACCS000117	**300**	**1.250**	**800**	**580**	**Brokk 900**	-	-

Las facturas serán emitidas en moneda extranjera. La cancelación de las mismas en una moneda distinta a la consignada deberá efectuarse considerando la paridad vigente, tipo vendedor billete del Banco de la Nación Argentina, al día de la efectiva disponibilidad del pago. Leiten SRL se reserva el derecho a modificar los precios publicados sin previo aviso.